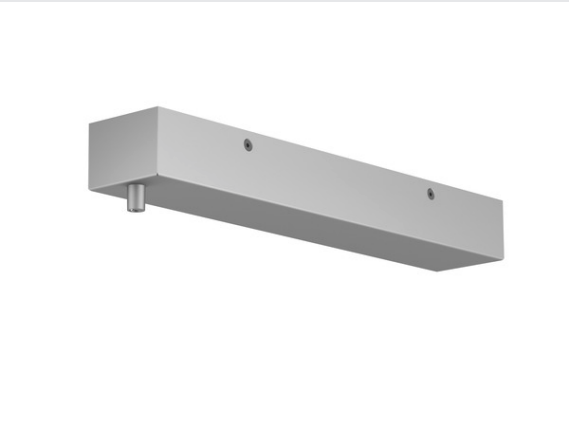

H-PROFIL

boîte de connexion, gris

Patère à utiliser avec le PROFIL H

INFORMATIONS TECHNIQUES

Réf.	1001805
Code IP	IP 20
Montage	En saillie
Détails de montage	Plafond
Coloris	gris
Longueur	37.6 cm
Largeur	6.6 cm
Hauteur	4.7 cm
Poids net	0.873 kg
Poids brut	0.953 kg