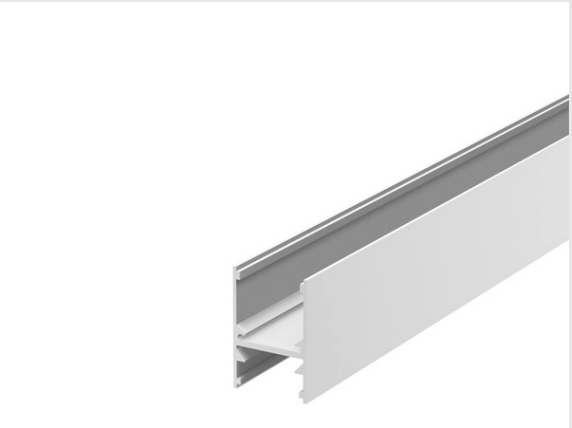

H-PROFIL

profil en saillie, 2 m, blanc

Disponible en trois coloris, ce profil H polyvalent propose de nombreux accessoires en option pour s'adapter à chaque type de besoin.

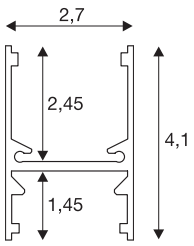

INFORMATIONS TECHNIQUES

Réf.	1001816
Code IP	IP 20
Coloris	blanc
Longueur	200 cm
Largeur	2.7 cm
Hauteur	4.1 cm
Poids net	1.055 kg
Poids brut	1.056 kg