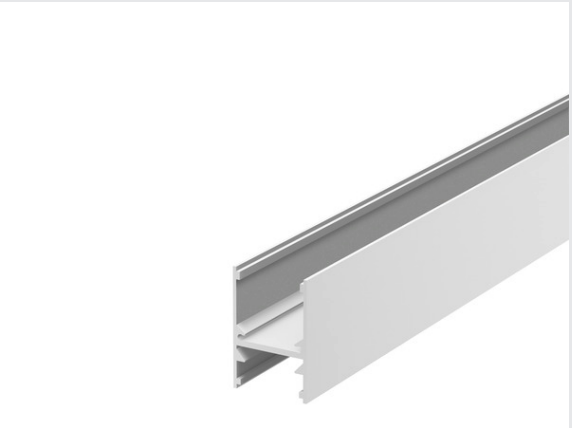

H-PROFIL 2 m

bianco

Il versatile profilo H, disponibile in tre colori, offre un'ampia gamma di accessori opzionali che permettono di adattarlo a qualsiasi esigenza.

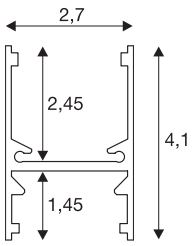

DATI TECNICI

Articolo	1001816
Codice IP	IP 20
Colore	bianco
Lunghezza	200 cm
Larghezza	2.7 cm
Altezza	4.1 cm
Peso netto	1.055 kg
Peso lordo	1.056 kg