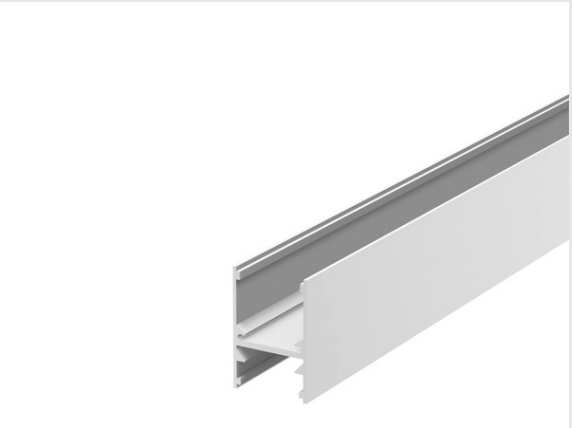

H-PROFIL 2m

hvit

H-profil kommer i tre farger og mye tilbehør, slik at den er meget fleksibel i bruk og kan tilpasses individuelle behov.

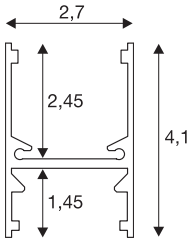

TEKNISKE DATA

Art.nr.	1001816
IP-kode	IP 20
Farge	hvit
Lengde	200 cm
Bredde	2.7 cm
Høyde	4.1 cm
Nettovekt	1.055 kg
Bruttovekt	1.056 kg