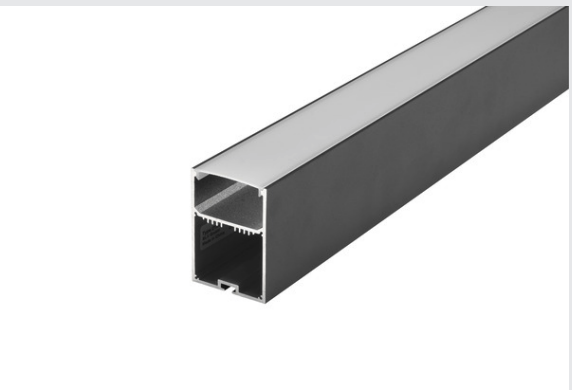

GLENOS®

Profi-Profil 4970, mit Cover, schwarz matt, 2 m

Großzügig gestaltetes Aluminium Wand- und Deckenaufbauprofil GLENOS zum parallelen einlegen von zwei LED Strips in der oberen Ebene sowie eines Netzteiles in der unteren Ebene. Durch die im Lieferumfang enthaltene, satinierte Acrylglasabdeckung erfolgt der Lichtaustritt sehr weich. Über ein optional erhältliches Abhänge-Set kann das in mehreren Farben und Längen verfügbare Profil bis zu 2,5m ab gependelt werden.

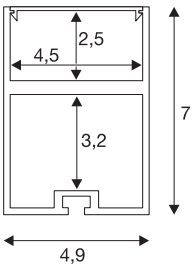

TECHNISCHE DATEN

Art. Nr.	213470
IP Code	IP 20
Montage	Aufbau
Farbe	schwarz
Lichtaustritt	direkt
Lichtaustritt 2	indirekt
Länge	200 cm
Breite	4.9 cm
Höhe	7 cm
Nettogewicht	2.975 kg
Bruttogewicht	4.532 kg