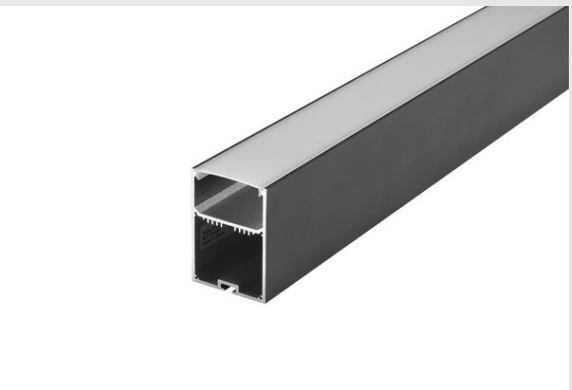

GLENOS profilo professionale 4970 con cover

nero opaco, 2 m

Ampio profilo a parete e a plafone GLENSO, in alluminio, per il montaggio di due LED strip paralleli nel livello superiore e di un alimentatore nel livello inferiore. Con la copertura in vetro acrilico satinata in dotazione, la luce emessa è molto delicata. Grazie ad un set per sospensione disponibile come optional, questo profilo, disponibile in più colori e lunghezze, può essere appeso ad una distanza massima di 2,5 m dal soffitto.

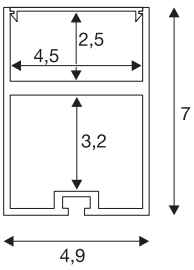

DATI TECNICI

Articolo	213470
Codice IP	IP 20
Montaggio	Superficie
Colore	nero
Lunghezza	200 cm
Larghezza	4.9 cm
Altezza	7 cm
Peso netto	2.975 kg
Peso lordo	4.532 kg