SPOODI 13

LED Outdoor Wandaufbauleuchte, 11W, silbergrau, 4000K

Leistungsstarker LED Strahler SPOODI SENSOR zur Beleuchtung von Flächen und Plätzen. Durch den schwenkbaren Montagebügel sowie die Schutzart IP65 ist der Strahler für die Außenmontage an Wänden geeignet. Der elektrische Anschluss des Strahlers erfolgt direkt an 230V Netzspannung. Der in zwei Gehäuse- und Lichtfarben sowie Wattagen verfügbare Strahler verfügt jeweils über einen verbauten Infrarot Bewegungsmelder. Dieser kann bequem mittels Fernbedienung eingestellt werden.

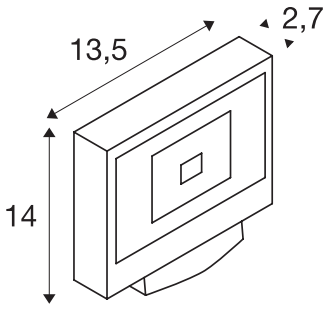

TECHNISCHE DATEN

Art. Nr.	232874
Nettogewicht	0.812 kg
Bruttogewicht	0.896 kg