SPOODI SENSOR

luminaria de superficie de pared de exterior led, 30 W, gris plata, 3000 K

Proyector led de exterior de alta potencia SPOODI SENSOR para la iluminación de superficies y espacios. Gracias a la escuadra de montaje orientable, así como al grado de protección IP65, el proyector es apto para el montaje de pared en exteriores. La conexión eléctrica del proyector se realiza directamente a la tensión eléctrica de 230 V. El proyector disponible con la caja y la luz de dos colores, así como potencias, dispone de un detector de movimiento por infrarrojos incorporado. Este puede ajustarse cómodamente a través del mando a distancia.

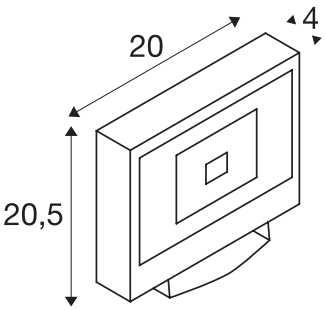

Datos técnicos

Art. N.º	232884
Número de salidas de luz diferentes	1
Giratoria u orientable	orientable
Código IP	IP 65
Clase de resistencia al impacto	IK 04
Resistencia al impacto	0.5 Joule
Montaje	Superficie
Detalles de montaje	Pared
Voltaje nominal primario	220-240V ~50/60Hz
Clase de protección	I
Potencia	30 W
Temperatura ambiente mínima	-10 °C
Temperatura ambiente máxima	40 °C
Nivel de corriente de entrada	70.6 A
Duración de la corriente de entrada	170 µs
Flujo luminoso	2250 lm
Temperatura del color de la luz	3000 Kelvin
Semiángulo de dispersión	100 °
Color	gris
IRC	80
Datos LXXBXX	L70B50
Vida útil	30000 h

Distribución de la intensidad luminosa	Axialmente simétrica
Salida de la luz	Directa
Longitud	20 cm
Anchura	4 cm
Altura	20.5 cm
Peso neto	1.495 kg
Peso bruto	1.628 kg

Accesorios

234340	Soporte de pared , para proyector Outdoor Beam y MILOX, negro, 50 cm
234344	SOPORTE DE PARED , para OUTDOOR BEAM y MILOXX, plata, 50 cm
234350	SOPORTE DE PARED , para SPOODI 15/20/31, negro, 80 cm
234354	SOPORTE DE PARED , para OUTDOOR BEAM y MILOXX, plata, 80 cm