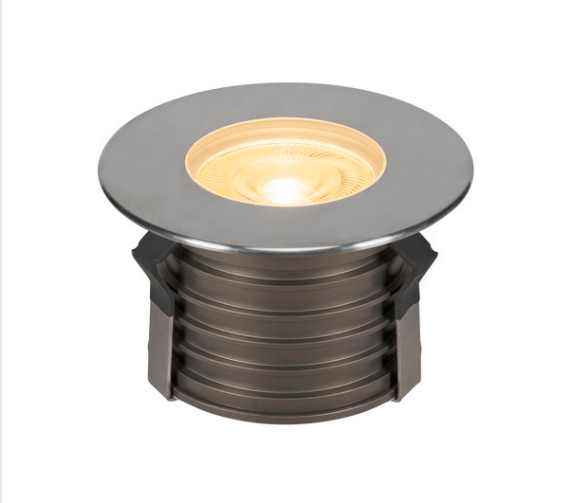

DASAR 180 PREMIUM

encastré sol, rond, 28W, 60°, 3000K, col. inox 316

Le luminaire encastré dans le sol DASAR LED haut de gamme 180 haute tension est accessible et séduit par son réflecteur en acier inoxydable et par son diffuseur en verre partiellement satiné. Son revêtement est 5 fois plus dur et 100 fois plus résistant aux rayures que le verre classique. Le boîtier est en aluminium de grande qualité et en acier inoxydable 316. Vivez la lumière avec SLV – le partenaire fiable pour tous vos luminaires extérieurs depuis 40 ans.

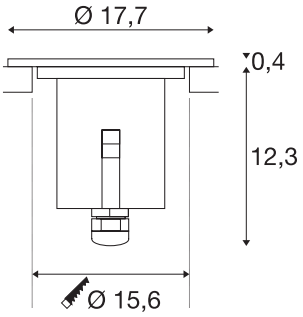

INFORMATIONS TECHNIQUES

Réf.	233756
Code IP	IP 67
Classe de résistance aux chocs	IK 08
Résistance aux chocs	5 Joule
Montage	Encastrement
Détails de montage	Sol
Charge mécanique	2 t
Tension nominale primaire	220-240V ~50/60Hz
Courant / tension secondaire	750 mA
Classe de protection	I
Puissance en watts	32 W
Température ambiante maximale	40 °C
Température au niveau du verre (sortie de lumière)	65 °C
Lumen	3000 lm
Température de couleur	3000 Kelvin
Angle de rayonnement	38 °
Coloris	inox
IRC	80
Données LXXBXX	L70B50
Durée de vie	30000 h
Sortie lumineuse	direct
Profondeur	12.7 cm

Diamètre	17.7 cm
Poids net	3.084 kg
Poids brut	3.214 kg
Forme de découpe	rond
Profondeur d'encastrement	16.4 cm
Diamètre d'encastrement	15.6 cm

Accessoires

228726	Boîte de connexion en T , extérieur, noir, IP68
1000655	GIMBLE OUT , pot d'encastrement, extérieur, noir