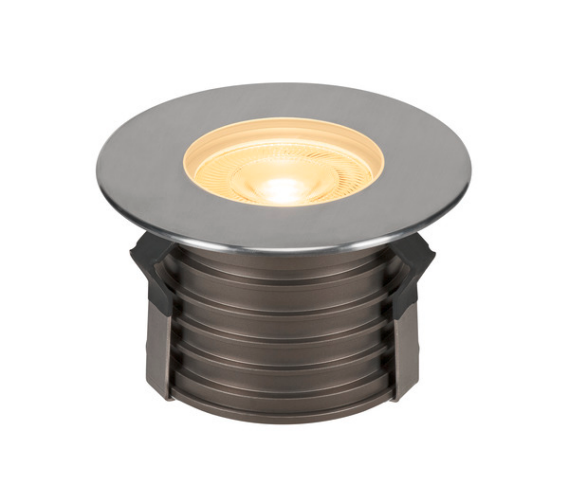

DASAR 180 PREMIUM

уличный встраиваемый в пол светильник, светодиодный, 3000 K, IP67, круглый, бленда из нержавеющей стали, 38°, Ø/В 17,7/12,71см, 32 Вт

Встраиваемый в пол высоковольтный светильник DASAR Premium LED 180, выдерживающий вес человека, впечатляет своей панелью из нержавеющей стали и частично матовым стеклом. Его покрытие в 5 выше прочность и в 100 выше устойчивость к появлению царапин по сравнению с обычным стеклом Корпус изготовлен из высококачественного алюминия и нержавеющей стали 316. Попробуйте освещение от SLV - вашего надежного партнера по всем видам уличного освещения на протяжении 40 лет.

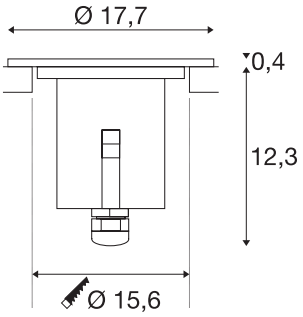

Технические характеристики

Тов. №	233756
IP Code	IP 67
Класс ударопрочности	IK 08
Ударопрочность	5 Joule
Сборка	Встраиваемый
Детали сборки	Пол
Механическая нагрузка	2 t
Номинальное первичное напряжение	220-240V ~50/60Hz
Вторичный ток / напряжение	750 mA
Класс защиты	I
Мощность	32 W
Максимальная температура окружающей среды	40 °C
Температура на стекле (излучение света)	65 °C
Световой поток	3000 lm
Цветовая температура	3000 Kelvin
Половинный угол	38 °
Цвет	Нержавеющая сталь
CRI	80
LXXBXX Данные	L70B50
Срок службы	30000 h
Световое отверстие	прямой

Глубина	12.7 cm
Диаметр	17.7 cm
Вес нетто	3.084 kg
вес брутто	3.214 kg
Форма сечения	круглый
Установочная глубина	16.4 cm
Установочный диаметр	15.6 cm

Аксессуары

228726	Т-образная СОЕДНИТЕЛЬНАЯ КОРОБКА , черная, IP68
1000655	Монтажный стакан для встраивания в пол DAS-AR® PREMIUM и GIM-BLE OUT , черный