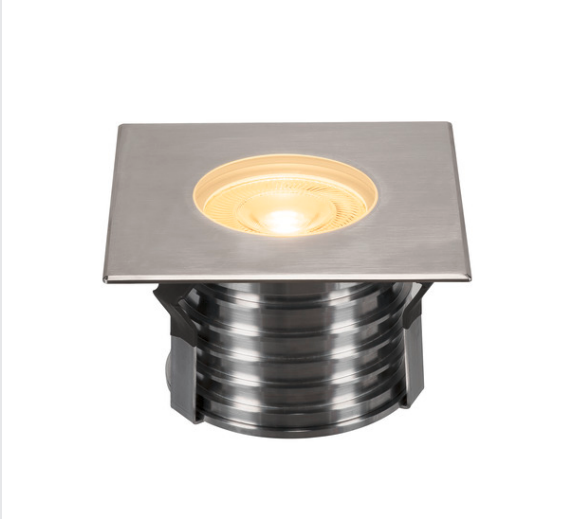

DASAR 180 PREMIUM

incasso da terra outdoor, LED, 3000K, IP67, squadrato, acciaio inox, 60°, L/La/H 17,7/17,7/12,46 cm, 24W

La lampada a incasso da terra ad alto voltaggio DASAR Premium LED 180 è calpestabile e incanta con il suo diffusore in acciaio inossidabile e la copertura in vetro parzialmente satinato. La classe di protezione IP 67 la rende ideale all'uso in esterno. L'attacco GU10 ruotabile e orientabile permette di dirigere il cono di luce in maniera flessibile. Non da ultimo, i LED hanno un'autonomia di 30.000 ore, il che rende questa lampada LED a incasso da terra esterno uno strumento duraturo per gli stradelli. Sperimentate con queste lampade per esterno e lasciatevi sedurre da un'esperienza di luce perfettamente riuscita.

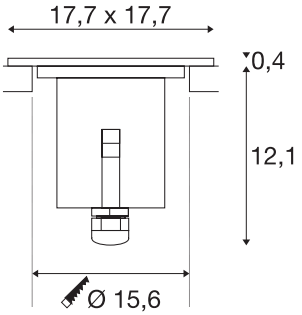

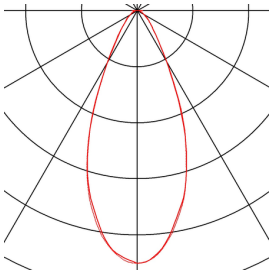

DATI TECNICI

Articolo	233786
Codice IP	IP 67
Classe di resistenza all'urto	IK 08
Resistenza all'urto	5 Joule
Montaggio	Incasso
Dettagli di montaggio	Pavimento
Carico meccanico	2 t
Tensione nominale primaria	220-240V ~50/60Hz
Corrente / tensione secondaria	750 mA
Classe isolamento	I
Wattaggio	32 W
Temperatura ambiente massima	40 °C
Temperatura del vetro (emissione di luce)	65 °C
Lumen	3000 lm
Temperatura colore	3000 Kelvin
Angolo di emissione	38 °
Colore	acciaio inox
CRI	80
Dati LXXBXX	L70B50
Durata	30000 h
Emissione	diretto
Lunghezza	17.7 cm

Larghezza	17.7 cm
Profondità	12.5 cm
Peso netto	5.671 kg
Peso lordo	5.786 kg
Forma dello scasso	rotonda
Profondità d'incasso	16.4 cm
Diametro d'incasso	15.6 cm

Accessori

1000655	Vaso per l'incasso da terra , nero, per DASAR® PREMIUM e GIMBLE OUT
228726	SCATOLA DI COLLEGAMENTO a T , nera, IP68