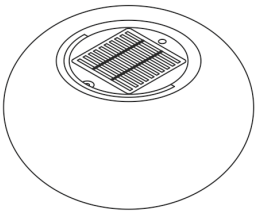

III IP65 ta: -10°C ...+45°C

1008388	5V DC	4,35W	75 lm 35 lm 20 lm	2200K	CRI>80	Ø 55 x 28 cm	2,4 kg
1008389			85 lm 40 lm 20 lm				

DE	Betriebsanleitung Solar-Außenleuchte
EN	Operation Manual Solar outdoor light
FR	Mode d'emploi Lampe solaire d'extérieur
ES	Manual de instrucciones Luz solar exterior
IT	Istruzioni per l'uso Luce solare per esterni
NL	Gebruiksaanwijzing Buitenlamp op zonne-energie
DA	Driftsvejledning Udendørs solcellelys
PL	Instrukcja obsługi Solarne oświetlenie zewnętrzne
RU	Инструкция по эксплуатации Солнечный наружный свет
SV	Bruksanvisning Solcellsbelysning för utomhusbruk
TR	Kullanma kılavuzu Güneş enerjili dış aydınlatma
HU	Használati utasítás Napelemes kültéri fény

1008388 ...89

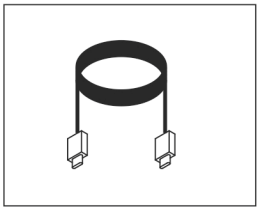

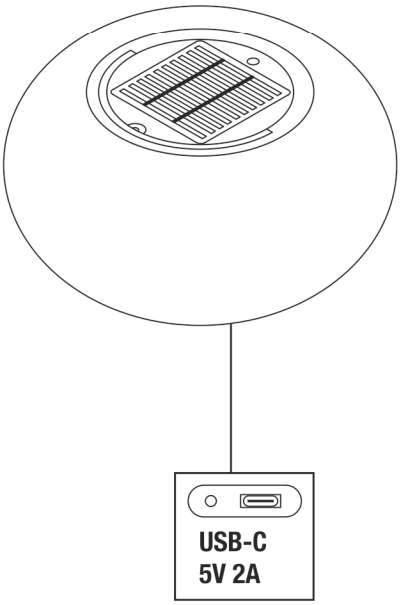

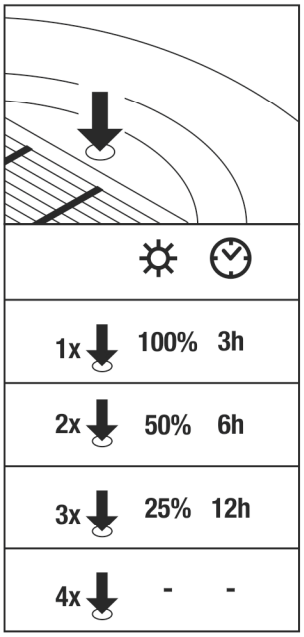

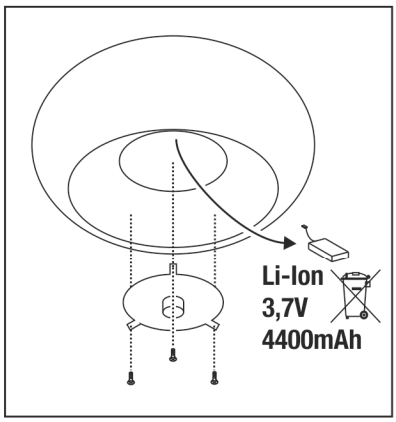

DE Betriebsanleitung
Solar-Außenleuchte
1008388 ...89
Anleitung sorgfältig lesen und aufbewahren!
⚠ Sicherheitshinweise für Installation und Betrieb
Nichtbeachtung kann zu Lebens-, Verbrennungs- und Brandgefahr führen!
Produkt nicht verändern oder modifizieren.
Bei Verdacht einer Fehlfunktion oder Beschädigung außer Betrieb nehmen und Händler oder Elektrofachkraft kontaktieren.
Weitere Sicherheitshinweise = ⚠

Bestimmungsgemäße Verwendung
Ortsveränderliche Stehleuchte zum Betrieb auf ebenen und kippfesten Untergrund.
⟐ - Schutzklasse III (3) - Betrieb mit Schutzkleinspannung.
Keinen starken mechanischen Beanspruchungen oder starker Verschmutzung aussetzen.
IP65: Schutz gegen Eindringen von Staub - Schutz gegen Strahlwasser aus allen Richtungen.

Lichtquelle
Die Lichtquelle dieser Leuchte darf nur vom Hersteller oder einem von ihm beauftragten Servicetechniker oder einer vergleichbar qualifizierten Person ersetzt werden.

Pflege
⚠ Produkt spannungsfrei schalten und abkühlen lassen.
Regelmäßig mit leicht angefeuchtetem (Wasser) Tuch nur äußerlich reinigen.
Nicht mit Hochdruckreiniger reinigen.
Folgende Einflüsse können unerwünschte Wirkungen auf das Produkt haben: Saure Umgebung, hoher Salzgehalt in der Luft, Reinigungsmittel, Dünger, Streusalz, Chemikalien.

Aufstellort
IP Schutzart beachten. Diese muss zum Aufstellort passen.

Inbetriebnahme
Montieren wie in Abbildung dargestellt.
Die Leuchte vor dem ersten Betrieb vollständig aufladen (USB-C, 5V, 2A).
Während des Ladevorgangs leuchtet die LED neben der Ladebuchse rot.
Nach vollständiger Ladung leuchtet die LED grün.

Hinweise zur Batterie
Das Produkt enthält eine aufladbare Batterie vom Typ: Li-Ion, 3,7V, 4400mAh
Die Batterie wird über das Solarmodul bei entsprechender Sonneneinstrahlung geladen.

⚠ Sicheren Stand und ordnungsgemäße Funktion prüfen!

EN Operation Manual
Solar outdoor light
1008388 ...89
Read manual carefully and keep for further use!
⚠ Safety advices for installation and operation.
Disregard may lead to danger of life, burning or fire!
Do not alter or modify the product.
Take out of service when suspecting a defect or malfunction and contact your dealer or a qualified electrician.
Additional safety advices = ⚠

Use as directed
Portable floor lamp for operation on level and stable surfaces.
⟐ - Safety class III (3) - Operated with safety extra-low voltage.
Do not strain mechanically or expose to strong dirt contamination.
IP65: Protection against dust (dust-tight) - Protection against jetted water from all directions.

Light Source
The light source of this luminaire may only be replaced by the manufacturer, an authorized service technician or a comparable qualified person.

Care
⚠ Disconnect product from mains and let it cool down.
Clean external surfaces regularly with a slightly moistened (water) cloth.
Do not clean with a high pressure cleaner.
The following influences may have unwanted effects on the product: acidic surrounding, high salt content in the air, cleaning agents, fertilizer, thawing salt, chemicals.

Placement
Consider IP type. It must be suitable for the place of operation.

Putting into service
Install as shown in the figure.
Fully charge the light before using it for the first time (USB-C, 5V, 2A).
During the charging process, the LED next to the charging socket lights up red.
When fully charged, the LED lights up green.

Notes on the battery
The product contains a rechargeabke battery of the type: Li-Ion, 3,7V, 4400mAh
The battery is charged via the solar module at appropriate sunlight.

⚠ Check for secure standing and proper function!

FR Mode d'emploi
Lampe solaire d'extérieur
1008388 ...89
Lire attentivement le mode d'emploi et le conserver dans un endroit sûr !
⚠ Consignes de sécurité pour l'installation et l'utilisation
Le non-respect peut entraîner un risque de mort, de brûlures et d'incendie !
Ne pas modifier ni altérer le produit.
En cas de soupçon de dysfonctionnement ou de dommage, arrêter l'appareil et contacter le revendeur ou un électricien qualifié.
Consignes de sécurité complémentaires = ⚠

Utilisation conforme
Lampadaire mobile pour utilisation sur une surface plane et horizontale.
⟐ - Classe de protection III (3) - Fonctionnement à très basse tension de sécurité.
Ne pas exposer à de fortes contraintes mécaniques ou à une saleté importante.
IP65: Protection contre la pénétration de poussière - Protection contre jets d'eau provenant de toutes les directions.

Source lumineuse
La source lumineuse contenue dans ce luminaire ne doit être remplacée que par le fabricant ou son agent de maintenance ou une personne de qualification équivalente.

Entretien
⚠ Mettre le produit hors tension et laisser refroidir.
Nettoyer régulièrement, la partie extérieure seulement, avec un chiffon légèrement humidifié (à l'eau).
Ne pas nettoyer au nettoyeur haute pression.
Les facteurs suivants peuvent avoir des effets indésirables sur le produit : Environnement acide, forte teneur en sel dans l'air, nettoyants, engrais, sel de voirie, produits chimiques.

Lieu d'installation
Tenir compte de l'indice de protection IP. Il doit correspondre au lieu d'installation.

Mise en service
Montage comme indiqué sur l'illustration.
Charger complètement la lampe avant la première utilisation (USB-C, 5V, 1A)
Pendant le chargement, la LED à côté de la prise de chargement s'allume en rouge.
Une fois la charge complète, la LED s'allume en vert.

Remarques concernant la batterie
Ce produit contient une batterie rechargeable de type : Li-Ion, 3,7V, 4400mAh
Le chargement de la batterie s'effectue via le module solaire en l'exposant au soleil.

⚠ Vérifier le bon placement et le bon fonctionnement !

ES Manual de instrucciones
Luz solar exterior
1008388 ...89
¡Leer atentamente las instrucciones y guardarlas!
⚠ Instrucciones de seguridad para instalación y funcionamiento
¡En caso de omisión, subyace peligro de quemaduras, incendio y lesiones mortales!
Ni modificar ni transformar el producto.
En caso de sospechar mal funcionamiento, daños o deterioro, poner fuera de servicio y avisar al distribuidor o a un técnico electricista.
Otras instrucciones de seguridad = ⚠

Utilización acorde a lo previsto
Luminaria de pie portátil para el uso en superficies planas y resistentes a la inclinación.
⟐ - Clase de protección III (3) - Funcionamiento con baja tensión de protección.
No exponer a fuerte esfuerzo mecánico ni a gran suciedad.
IP65: Protección contra la penetración de polvo - Protección contra chorros de agua procedentes de todas las direcciones.

Fuente luminosa
El foco luminoso de esta lámpara solo debe ser sustituido por el fabricante o un técnico autorizado por este o por una persona igualmente cualificada.

Cuidados
⚠ Desconectar tensión del producto y esperar a que se enfríe.
Limpiar regularmente solo el exterior con un paño húmedo (agua).
No limpiar con limpiador de alta presión.
Las siguientes influencias pueden perjudicar el producto: Entorno ácido, alto contenido de sal en el aire, detergentes, abonos, sales para carreteras, productos químicos.

Lugar de instalación
Téngase en cuenta el tipo de protección IP. Debe encajar con el lugar de instalación.

Puesta en servicio
Montar tal y como indica la ilustración.
Cargar la luz totalmente antes de utilizarla por primera vez (USB-C, 5V, 2A)
Durante el proceso de carga, el LED situado junto a la toma de carga se ilumina en rojo.
Cuando está completamente cargado, el LED se ilumina en verde.

Observaciones acerca de las baterías
El producto contiene una batería recargable del tipo: Li-Ion, 3,7V, 4400mAh
La batería se carga con el módulo solar expuesto a los rayos del sol.

⚠ ¡Revisar el buen asiento y correcto funcionamiento!

IT Istruzioni per l'uso
Luce solare per esterni
1008388 ...89
Leggere e conservare attentamente le istruzioni!
⚠ Avvertenze di sicurezza per installazione ed esercizio
In caso di mancata osservanza sussiste il rischio di morte, combustione e incendio!
Non alterare né modificare il prodotto.
In caso di sospetto di malfunzionamento o danneggiamento, mettere fuori servizio e contattare il rivenditore o un elettricista.
Altre avvertenze di sicurezza = ⚠

Utilizzo conforme
Piantana portatile per l'uso su superfici piane e antiribaltamento.
⟐ - Classe di protezione III (3) - azionamento con bassa tensione di protezione.
Non esporre a forti sollecitazioni meccaniche o a sporcizia intensa.
IP65: Protezione contro la penetrazione di polvere - Protezione contro getti d'acqua da tutte le direzioni.

Sorgente luminosa
La sorgente luminosa di questa lampada può essere sostituita esclusivamente dal produttore, da un tecnico da lui incaricato o da una persona qualificata equiparabile.

Cura
⚠ Scollegare il prodotto e farlo raffreddare.
Pulire solo esternamente a intervalli regolari con un panno leggermente imbibito di acqua.
Non pulire con idropulitrice.
Le seguenti condizioni potrebbero avere effetti indesiderati sul prodotto: Ambiente acido, elevato contenuto di sali nell'aria, detergenti, concimi, sale antigelo, sostanze chimiche.

Luogo di installazione
Rispettare il grado di protezione IP. Deve essere adeguato al luogo di installazione.

Messa in funzione
Montare come illustrato in figura.
Carica completamente la luce prima del primo utilizzo (USB-C, 5V, 2A).
Durante il processo di ricarica, il LED accanto alla presa di ricarica si illumina di rosso.
Quando la carica è completa, il LED si illumina di verde.

Indicazioni sulla batteria
Il prodotto contiene una batteria caricabile di tipo: Li-Ion, 3,7V, 4400mAh
La batteria è caricata tramite modulo fotovoltaico in presenza di adeguato irraggiamento solare.

⚠ Controllare la posizione stabile e il funzionamento corretto!

NL Gebruiksaanwijzing
Buitenlamp op zonne-energie
1008388 ...89
Handleiding zorgvuldig lezen en bewaren!
⚠ Veiligheidsinstructies voor installatie en gebruik

Niet-naleving kan levens-, verbrandings- en brandgevaar tot gevolg hebben!
Product niet wijzigen of aanpassen.
Bij het vermoeden van een defect of beschadiging niet meer gebruiken en contact opnemen met verkooppunt of elektricien.
Overige veiligheidsinstructies = ⚠

Beoogd gebruik
Draagbaar, vrijstaand armatuur voor gebruik op vlakke en kantelbestendige oppervlakken.
⟨III⟩ - Veiligheidsklasse III (3) - werking met extra lage spanning.
Niet blootstellen aan hoge mechanische belastingen of sterke vervuiling.
IP65: Bescherming tegen het indringen van stof - Bescherming tegen straalwater uit alle richtingen.

Lichtbron
De lichtbron van deze lamp mag alleen door de fabrikant of een door hem geautoriseerde service-technicus of een vergelijkbaar geschoolde persoon worden vervangen.

Verzorging
⚠ Product spanningsvrij maken en laten afkoelen.
Regelmatig met iets vochtige (water) doek alleen aan de buitenkant reinigen.
Niet met hogedrukreiniger reinigen.
De volgende factoren kunnen ongewenste effecten op het product hebben: zure omgeving, hoog zoutgehalte in de lucht, reinigingsmiddelen, meststoffen, strooizout, chemicaliën

Locatie van plaatsing
IP-beschermingsgraad in acht nemen. Deze moet geschikt zijn voor de locatie van plaatsing.

Ingebruikname
Monteren zoals op de afbeelding is weergegeven.
Laad de lamp voorafgaand aan het eerste gebruik volledig op (USB-C, 5V, 1A).
Tijdens het opladen brandt de LED naast de oplaadaansluiting rood.
Als hij volledig is opgeladen, brandt de LED groen.

Aanwijzingen m.b.t. de batterij
Het product bevat een oplaadbare batterij van het type: Li-Ion, 3,7V, 4400mAh
De batterij wordt via het zonnepaneel opgeladen als de zon erop schijnt.

⚠ Controleren op stevige bevestiging en correcte werking!

DA Driftsvejledning
Udendørs solcellelys
1008388 ...89
Læs vejledningen grundigt og opbevar den!
⚠ Sikkerhedshenvisninger vedrørende installation og brug
Manglende overholdelse kan resultere i livsfare, forbrændinger og brand!
Der må ikke foretages ændringer eller modifikationer af produktet.
Ved mistanke om fejlfunktion eller beskadigelse skal produktet tages ud af drift. Kontakt så forhandleren eller en el-installatør.
Yderligere sikkerhedshenvisninger = ⚠

Tilsigtet anvendelse
Flytbar fritstående lampe til brug på plane overflader, hvor den ikke kan vælte.
⟨III⟩ - Beskyttelsesklasse III (3) - drift sikkerhedslavspænding.
Må ikke udsættes for kraftige mekaniske belastninger eller stærk forurening.
IP65: Beskyttelse mod indtrængning av støv - Beskyttelse mod strålevand fra alle retninger.

Lyskilde
Denne lampes lyskilde må kun erstattes af producenten eller af en af ham bestilt servicetekniker eller en lignende kvalificeret person.

Pleje
⚠ Afbryd spændingsforsyningen til produktet og lad den køle af.
Rens regelmæssigt og kun på ydersiden med en let fugtet klud (vand).
Må ikke renses med højtryksrenser.
Følgende indflydelser kan påvirke produktet på uønsket måde: Surt miljø, højt saltindhold i luften, rengøringsmidler, gødning, vejsalt, kemikalier.

Opstillingssted
Tag hensyn til IP-beskyttelsesgraden. Denne skal passe til opstillingsstedet.

Ibrugtagning
Monteres som vist på billedet.
Oplad lygten helt, før du bruger den første gang (USB-C, 5V, 2A)
Under opladningen lyser lysdioden ved siden af opladningsstikket rødt.
Når den er fuldt opladet, lyser LED'en grønt.

Oplysninger om batteriet
Produktet indeholder et opladeligt batteri af typen: Li-Ion, 3,7V, 4400mAh
I tilsvarende sollys oplades batteriet af solarmodulet.

⚠ Kontroller med hensyn til sikker opstilling og korrekt funktion!

PL Instrukcja obsługi
Solarne oświetlenie zewnętrzne
1008388 ...89
Instrukcję należy dokładnie przeczytać i ją zachować!
⚠ Zasady bezpiecznej instalacji i eksploatacji
Brak przestrzegania zasad może powodować zagrożenie życia, prowadzić do powstania poparzeń i pożaru!
Nie wolno dokonywać zmian ani modyfikacji produktu.
W przypadku podejrzenia wadliwego działania lub uszkodzenia wyłączyć i skontaktować się ze sprzedawcą lub uprawnionym elektrykiem.
Dalsze zasady bezpieczeństwa = ⚠

Użytkowanie zgodnie z przeznaczeniem
Przenośna, wolnostojąca oprawa oświetleniowa do pracy na równych i odpornych na przechylanie powierzchniach.
⟨III⟩ - Klasa ochronności III (3) - praca przy użyciu niskiego bezpiecznego napięcia.
Nie poddawać silnym obciążeniom mechanicznym ani nie narażać na mocne zabrudzenie.
IP65: Całkowita ochrona przed kurzem - Ochrona przed strumieniami wody ze wszystkich kierunków.

Źródło światła
Źródło światła tej lampy może zostać wymienione jedynie przez zleconego przez Państwa technika serwisowego lub przez osobę z porównywalnymi kwalifikacjami.

Dbałość
⚠ Odłączyć produkt od napięcia i pozostawić do ostygnięcia.
Czyścić regularnie tylko z zewnątrz przy użyciu lekko zwilżonego (wodą) ręcznika.
Nie czyścić przy użyciu myjki wysokociśnieniowej.
Poniższe okoliczności mogą w niepożądany sposób wpływać na produkt: środowisko kwaśne, wysoka zawartość soli w powietrzu, środki czystości, nawozy, sól drogowa, chemikalia.

Miejsce montażu
Przestrzegać wytycznych dotyczących stopnia ochrony IP. Musi być on dostosowany do miejsca montażu.

Pierwsze uruchomienie
Montować zgodnie z rysunkiem.
Przed pierwszym użyciem w pełni naładować lampę (USB-C, 5V, 1A)
Podczas procesu ładowania dioda LED obok gniazda ładowania świeci się na czerwono.
Po pełnym naładowaniu dioda LED świeci na zielono.

Wskazówki dotyczące baterii
Produkt zawiera baterię z opcją ładowania typu: Li-Ion, 3,7V, 4400mAh
Bateria jest ładowana za pomocą modułu słonecznego pod warunkiem zachowania odpowiedniego poziomu nasłonecznienia.

⚠ Sprawdzic, czy produkt zostal ustawiony stabilnie i czy dziala poprawnie!

RU Инструкция по эксплуатации
Солнечный наружный свет
1008388 ...89
Внимательно прочитать и сохранить инструкцию!
⚠ Указания по безопасности при установке и эксплуатаци
Несоблюдение указаний может представлять угрозу для жизни, создавать угрозу ожогов и пожара!
Не выполнять изменений или модификаций в продукте.
При подозрении на неправильное функционирование или повреждение выключить продукт и проконсультироваться с торговым предприятием или специалистом-электриком.
Дополнительные указания по безопасности = ⚠

Предполагаемое использование
Переносной напольный светильник для использования на ровных и устойчивых к наклону поверхностях.
⟨III⟩ - Класс защиты III (3) - эксплуатация с безопасным сверхнизким напряжением.
Не подвергать сильным механическим нагрузкам или сильному загрязнению.
IP65: защита от проникновения пыли - защита от водяных струй, падающих под любым углом.

Источник света
Источник света данного светильника может быть заменен только производителем, уполномоченным им сервисным техником или специалистом с соответствующей квалификацией.

Уход
⚠ Отключить питание продукта и дать ему остыть.
Регулярно чистить только снаружи слегка увлажненной (вода) салфеткой.
Не допускается чистка с помощью мойки высокого давления.
Следующие факторы могут оказывать неблагоприятное воздействие на продукт: Кислое окружение, высокое содержание соли в воздухе, чистящие средства, удобрения, соль против льда, химикаты.

Место установки
Соблюдать род защиты IP. Она должна соответствовать месту установки.

Ввод в эксплуатацию
Монтировать, как показано на рисунке.
Полностью зарядите фонарь перед первым использованием (USB-C, 5B, 2A).
Во время зарядки светодиодный индикатор рядом с гнездом для зарядки горит красным.
При полной зарядке светодиодный индикатор горит зеленым.

Указания по батарее
Продукт содержит перезаряжаемую батарею типа: Li-Ion, 3,7V, 4400mAh
Батарея заряжается с помощью солнечного модуля при достаточном солнечном освещении.

⚠ Проверить надежное крепление и надлежащее функционирование!

SV Bruksanvisning
Solcellsbelysning för utomhusbruk
1008388 ...89
Läs igenom och förvara anvisningarna noggrant!
⚠ Säkerhetsinformation för installation och drift
Det finns risk för livsfarliga skador, brännskador och brand om inte anvisningarna följs!
Produkten får inte ändras eller modifieras.
Vid misstanke om fel eller skador får produkten inte användas.
Kontakta återförsäljaren eller en elektriker.
Ytterligare säkerhetsinformation = ⚠

Avsedd användning
Portabel fristående armatur som kan placeras på plana ytor som inte lutar.
⟨III⟩ - Skyddsklass III (3) - Drift med lågspänningsskydd.
Utsätt inte för kraftig mekanisk belastning eller kraftig nedsmutsning.
IP65: Skydd mot inträngande damm - Spolskydd ifrån alla riktningar.

Ljuskälla
Denna lampas ljuskälla får endast bytas ut av tillverkaren eller en av denne auktoriserad servicetekniker eller en liknande kvalificerad person.

Skötsel
⚠ Koppla produkten spänningsfri och låt den svalna.
Rengör regelbundet med en något fuktad trasa (vatten).
Rengör inte med högtryckstvätt.
Påverkan av följande ämnen kan inverka negativt på produkten: sur miljö, hög salthalt i luften, rengöringsmedel, gödsel, vägsalt, kemikalier.

Placering
Observera IP kapslingsklass. Den måste vara anpassad till placeringen.

Ta i drift
Montera enligt bilden.
Ladda lampan helt innan den används första gången (USB-C, 5V, 1A)
Under laddningsprocessen lyser LED-lampan bredvid laddningsuttaget rött.
När den är fulladdad lyser LED-lampan grönt.

Information om batterier
Produkten innehåller ett uppladdningsbart batteri av typ: Li-Ion, 3,7V, 4400mAh
Batteriet laddas upp av solmodulen vid tillräcklig solbelysning.

⚠ Kontrollera att den står stadigt och fungerar korrekt!

TR Kullanma kılavuzu
Güneş enerjili dış aydınlatma
1008388 ...89
Kılavuzu dikkatle okuyun ve saklayın!
⚠ Kurulum ve işletim için güvenlik uyarıları
Uyarılara uymama ölüm, yanma ve yangın tehlikesine yol açabilir!
Üründe değiştirme veya yeniden uyarlama işlemi yapmayın.
Hatalı çalışma şüphesinde veya bir hasar durumunda kapatın ve satıcıya veya bir elektrikçiye başvurun.

Diğer güvenlik uyarıları = ⚠

Amaca uygun kullanım
Düz ve devrilmez yüzeylerde kullanıma uygun taşınabilir ayaklı lamba.
- Koruma sınıfı III (3) - Düşük koruma voltajı ile çalışma.
Güçlü mekanik yüklere veya güçlü kirlenmeye maruz bırakmayın.
IP65: Tozun nüfuz etmesine karşı koruma - Her yönden gelen püskürtme suyuna karşı koruma.

Işık kaynağı
Bu lambanın ışık kaynağı, sadece üretici veya üretici tarafından görevlendirilen bir teknik servis elemanı veya benzer yetkiye sahip bir kişi tarafından değiştirilebilir.

Bakım
⚠ Ürünü gerilimsiz hale getirin ve soğumaya bırakın.
Sadece hafifçe ıslatılmış (su ile) bir bezle düzenli olarak temizleyin.
Yüksek basınçlı temizleyici ile temizlemeyiniz.
Aşağıdaki faktörler ürün üzerinde olumsuz etkilere neden olabilir: Asitli ortam, havadaki yüksek tuz içeriği, deterjanlar, gübre, serpme tuz, kimyasallar.

Kurulum yeri
IP koruma sınıfına dikkat edin. Bunun kurulum yerine uygun olması gerekir.

İşletmeye alma
Montajı şekilde gösterildiği gibi yapın.
Lambayı ilk çalıştırma öncesinde tamamen şarj edin (USB-C, 5V, 1A)
Şarj işlemi sırasında, şarj soketinin yanındaki LED kırmızı renkte yanar.
Tamamen şarj olduğunda LED yeşil renkte yanar.

Pil ile ilgili notlar
Ürün şarj edilebilir bir pil türü içerir: Li-Ion, 3,7V, 4400mAh
Pil, uygun güneş ışığında güneş modülü üzerinden şarj edilir.

⚠ Cihazın güvenli olup olmadığını ve doğru çalışıp çalışmadığını kontrol edin!

HU Használati utasítás
Napelemes kültéri fény
1008388 ...89
Olvassa el figyelmesen és őrizze meg az utasítást!
⚠ A csatlakoztatásra és üzemeltetésre vonatkozó biztonsági utasítások
Figyelmen kívül hagyása élet-, égés- és tűzveszélyhez vezethet!
Ne változtassa meg vagy módosítsa a terméket.
Működési hiba vagy sérülés gyanúja esetén helyezze üzemen kívül, és vegye fel a kapcsolatot a kereskedővel vagy egy villamossági szakemberrel.
További biztonsági utasítások = ⚠

Rendeltetésszerű használat
Hordozható állólámpa vízszintes és dőlésgátló felületekhez.
- III (3) védelmi osztály - üzemeltetés védő törpefeszültséggel.
Ne tegye ki erős mechanikus igénybevételnek vagy erős szennyeződésnek.
IP65: Teljes mértékben védett por ellen - Kisnyomású vízsugár ellen védett minden irányból.

Fényforrás
A lámpatest fényforrásának esetleges cseréjét kizárólag a gyártó, vagy minősített szakember végezheti el.

Ápolás
⚠ Feszültségmentesítse a terméket, és hagyja lehűlni.
Tisztítsa meg rendszeresen kívülről enyhén nedves (vizes) törlőkendővel.
Ne tisztítsa nagy nyomású tisztítóval.
A követező hatások nem kívánt hatással lehetnek a termékre. savas környezet, a levegő magas sótartalma, tisztítószer, műtrágya, szórósó, vegyszerek.

A felállítás helye
Vegye figyelembe az IP védelmi fokozatot. Ennek meg kell felelnie a felállítás helyének.

Üzembe helyezés
Az ábrán feltüntetett módon szerelje be.
Az első használat előtt teljesen töltse fel a lámpát (USB-C, 5V, 2A).
A töltési folyamat során a töltőaljzat melletti LED pirosan világít.
Teljesen feltöltött állapotban a LED zöldre világít.

Utasítások az akkumulátorhoz
A termék az alábbi típusú feltölthető akkumulátort tartalmazza: Li-Ion, 3,7V, 4400mAh
Az akkumulátort a napfény megfelelő besugárzása esetén a napelemes modul tölti fel.

⚠ Ellenőrizze a biztonságos állást és az előírásszerű működést!