

IP65 ta: -20°C ...+45°C

1012736	220V-240V ~50/60Hz	5,5W	180 lm	2700K	CRI>80	26 x 11 x 8,3 cm	0,97 kg
1012737			190 lm	3000K			

DE	Betriebsanleitung Wandeinbauleuchte
EN	Operation Manual Recessed-Mounted Wall Light
FR	Mode d'emploi Encastré mural
ES	Manual de instrucciones Luminaria empotrable de pared
IT	Istruzioni per l'uso Incasso da parete
NL	Gebruiksaanwijzing Wandinbouwarmatuur
DA	Driftsvejledning Indbygningsspot til væg
PL	Instrukcja obsługi Lampa ścienna i sufitowa
RU	Инструкция по эксплуатации Встраиваемый настенный светильник
SV	Bruksanvisning Väggarmatur för inbyggnad
TR	Kullanma kılavuzu Duvara gömme lamba
HU	Használati utasítás Süllyesztett fali lámpatest

1012736 ...37

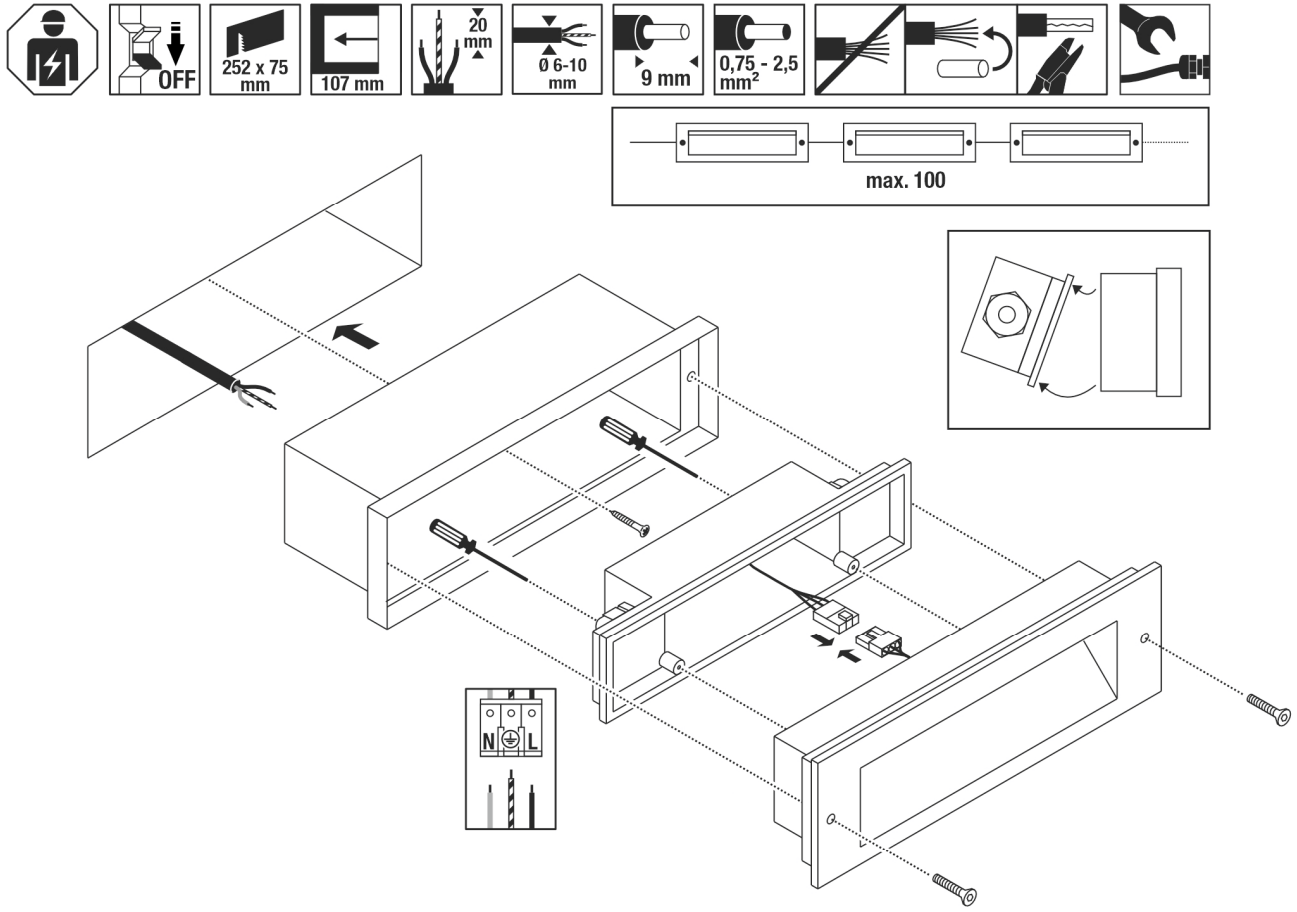

 © SLV GmbH, Daimlerstr. 21-23, 52531 Übach-Palenberg, Germany, Tel. +49 (0)2451 4833-0 / UK: SLV UK Unit E Chiltern Park, Boscombe Road, Bedfordshire, LU5 4LT, United Kingdom

DE - Die Installation erfordert Fachkenntnisse und darf nur eine zugelassene Elektrofachkraft unter Berücksichtigung örtlicher und nationaler Bestimmungen durchführen! **EN**- The installation requires expert knowledge and may be carried out only by an approved electrician under consideration of local and national regulations! **FR**- L'installation nécessite des connaissances spécialisées et ne peut être effectuée que par un électricien agréé, en tenant compte des réglementations locales et nationales! **ES** - ¡Para realizar la instalación son necesarios conocimientos técnicos. La instalación será realizada exclusivamente por un técnico electricista autorizado, respetando las normativas locales y nacionales! **IT** - L'installazione richiede conoscenze tecniche e può essere eseguita soltanto da un elettricista autorizzato tenendo conto delle norme locali e nazionali! **NL**- De installatie vereist vakkennis en mag uitsluitend door een erkende elektricien worden uitgevoerd, waarbij de lokale en nationale voorschriften in acht moeten worden genomen! **DA**- Installationen kræver fagkundskab og må kun gennemføres af en autoriseret el-installatør. Lokale og nationale bestemmelser skal herved overholdes!! **PL** - Instalacja wymaga wiedzy specjalistycznej i powinna być przeprowadzana wyłącznie przez uprawnionego elektryka przy uwzględnieniu miejscowych i krajowych przepisów! **RU**- Установка требует специальных знаний и может производиться только сертифицированным электриком с соблюдением местных и национальных положений!! **SV**- Installationen kräver fackkuns-kaper och får endast utföras av en elektriker. Lokala och nationella bestäm-melser måste följas! **TR** - Kurulum uzmanlık gerektirir ve sadece yerel ve ulusal yönetmelikler dikkate alınarak yetkili bir elektrikçi tarafından yapılabi-lir! **HU** - A csatlakoztatás szaktudást igényel, és kizárólag feljogosított villamossági szakember végezheti el a helyi és nemzeti rendelkezések figyelembe vétele mellett!

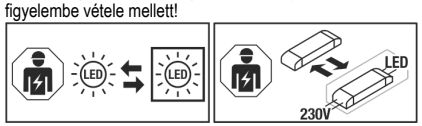

DE - Die Lichtquelle ist nur durch eine Fachkraft austauschbar. Das Betriebsgerät ist nur durch eine Fachkraft austauschbar. **EN** - The light source is only replaceable by a professional. The control gear is only replaceable by a professional. **FR** - La source lumineuse peut uniquement être remplacée par un spécialiste. L'auxiliaire de commande peut uniquement être remplacé par un spécialiste. **ES** - La fuente de luz solo podrá ser reemplazada por un técnico especialista. El dispositivo electrónico solo podrá ser reemplazado por un técnico especialista. **IT** - La sorgente luminosa può essere sostituita solo da personale autorizzato. Il dispositivo di alimentazione può essere sostituito solo da personale autorizzato. **NL** - De lichtbron kan uitsluitend door een specialist of vakman worden vervangen. Het voorschakelapparaat kan uitsluitend door een specialist of vakman worden vervangen. **DA** - Lyskilden kan kun udskiftes af en fagmand. Driftsapparatet kan kun udskiftes af en fagmand. **PL** - Źródło światła może być wymieniane tylko przez specjalistę. Urządzenie sterujące może być wymieniane tylko przez specjalistę. **RU** - Источник света разрешается заменять только специалистам. Устройство управления разрешается заменять только специалистам. **SV** - Ljuskällan får endast bytas ut av fackpersonal. Drivdonet får endast bytas ut av fackper-sonal. **TR** - Işık kaynağı yalnızca uzman kişiler tarafından değiştirilebilir. Kumanda tertibatı yalnızca uzman kişiler tarafından değiştirilebilir. **HU** - A fényforrást csak szakember cserélheti. A vezérlőegységet csak szakember cserélheti.

DE Betriebsanleitung

Wandeinbauleuchte
1012736 ...37
Anleitung sorgfältig lesen und aufbewahren!

⚠ Sicherheitshinweise für Installation und Betrieb
Nichtbeachtung kann zu Lebens-, Verbrennungs- und Brandgefahr führen!

Produkt nicht verändern oder modifizieren.
Bei Verdacht einer Fehlfunktion oder Beschädigung außer Betrieb nehmen und Händler oder Elektrofachkraft kontaktieren.
Weitere Sicherheitshinweise = ⚠

Bestimmungsgemäße Verwendung

Wandeinbauleuchte zur festen Montage auf ebenen Untergrund.
Nur auf normal oder nicht entflammbaren Flächen betreiben.
Keinen starken mechanischen Beanspruchungen oder starker Verschmutzung aussetzen.
Nur entsprechend der angegebenen IP Schutzart installieren und betreiben.
IP65: Schutz gegen Eindringen von Staub - Schutz gegen Strahlwasser aus allen Richtungen.

Lichtquelle

Die Lichtquelle dieser Leuchte darf nur vom Hersteller oder einem von ihm beauftragten Servicetechniker oder einer vergleichbar qualifizierten Person ersetzt werden.
Dieses Produkt enthält eine Lichtquelle der Energieeffizienzklasse D.

Pflege

⚠ Produkt spannungsfrei schalten und abkühlen lassen.
Regelmäßig mit leicht angefeuchtetem (Wasser) Tuch nur äußerlich reinigen.
Nicht mit Hochdruckreiniger reinigen.
Belüftungs- und Ablauföffnungen müssen frei bleiben.
Folgende Einflüsse können unerwünschte Wirkungen auf das Produkt haben: Saure Umgebung, hoher Salzgehalt in der Luft, Reinigungsmittel, Dünger, Streusalz, Chemikalien.

Montage

⚠ Stromversorgung / Anschlussleitung spannungsfrei schalten!
Nur beschriebenes Zubehör verwenden.
Ausreichend Abstand zu brennbaren Materialien halten.
Ausreichende Belüftung gewährleisten.
⚠ Örtliche Installationsvorschriften für Außenbereich beachten.
Produkt nicht eigenhändig abdichten (z.B. mit Silikon).
Montieren wie in Abbildung dargestellt.
Einbautopf fest verankern.

Elektrischer Anschluss

⏚ - Schutzklasse I (1) - Anschluss mit Schutzleiter.
Anschlussleitung mit vollständiger Isolierung min. 15 mm ins Gehäuse führen.
Flexible Adern mit geeigneten Aderendhülsen versehen!
Anschlussleitung durch Zugentlastung führen.

Außenleiter	→ Klemme L
Neutralleiter	→ Klemme N
Schutzleiter	→ Erdungsklemme

Kabelverschraubung mit geeignetem Werkzeug sichern.

Durchgangsverdrahtung

An einem Leitungsschutzschalter vom Typ B16 dürfen maximal 100 Leuchten durchgangsverdrahtet werden.
Zur Durchgangsverdrahtung zweite Kabelverschraubung verwenden.

⚠ Sicheren Halt und ordnungsgemäße Funktion prüfen!

EN Operation Manual

Recessed-Mounted Wall Light
1012736 ...37
Read manual carefully and keep for further use!

⚠ Safety advices for installation and operation.
Disregard may lead to danger of life, burning or fire!

Do not alter or modify the product.
Take out of service when suspecting a defect or malfunction and contact your dealer or a qualified electrician.
Additional safety advices = ⚠

Use as directed

Recessed wall light for fixed installation on a flat surface.
Operate only on normal or not inflammable surfaces.
Do not strain mechanically or expose to strong dirt contamination.
Only install and operate in accordance with the specified IP protection class.
IP65: Protection against dust (dust-tight) - Protection against jetted water from all directions.

Light Source

The light source of this luminaire may only be replaced by the manufacturer, an authorized service technician or a comparable qualified person.
This product contains a light source of the energy efficiency class D.

Care

⚠ Disconnect product from mains and let it cool down.
Clean external surfaces regularly with a slightly moistened (water) cloth.
Do not clean with a high pressure cleaner.
Openings providing aeration or drainage must be kept free.
The following influences may have unwanted effects on the product: acidic surrounding, high salt content in the air, cleaning agents, fertilizer, thawing salt, chemicals.

Installation

⚠ Switch off mains / fixed connection cable!
Use only described accessories.
Keep sufficient distance to inflammable materials.
Ensure sufficient aeration.
⚠ Follow local regulations for outdoor installations.
Do not seal the product yourself (e.g. with silicone).
Install as shown in the figure.
Fix installation pot firmly.

Electrical connection

⏚ - Safety class I (1) - Connection with protective conductor.
Direct the fixed wiring with its complete insulation at least 15 mm into the housing.
Equip flexible wire ends with suitable wire ferrules!
Direct the fixed installation cable through strain relief.

Live conductor	→ Terminal L
Neutral conductor	→ Terminal N
Protective conductor	→ Earth terminal

Secure the cable gland with a suitable tool.

Through-wiring

A maximum of 100 luminaires may be wired to a type B16 circuit-breaker.
Use second cable gland for through-wiring.

⚠ Check secure fixation and proper function!

FR Mode d'emploi

Encastré mural
1012736 ...37
Lire attentivement le mode d'emploi et le conserver dans un endroit sûr !

⚠ Consignes de sécurité pour l'installation et l'utilisation
Le non-respect peut entraîner un risque de mort, de brûlures et d'incendie !

Ne pas modifier ni altérer le produit.
En cas de soupçon de dysfonctionnement ou de dommage, arrêter l'appareil et contacter le revendeur ou un électricien qualifié.
Consignes de sécurité complémentaires = ⚠

Utilisation conforme

Encastré mural pour montage fixe sur une surface plane.
Utiliser uniquement sur des surfaces normales ou ininflammables.
Ne pas exposer à de fortes contraintes mécaniques ou à une saleté importante.
Installer et utiliser uniquement en fonction du type de protection IP indiqué.
IP65: Protection contre la pénétration de poussière - Protection contre jets d'eau provenant de toutes les directions.

Source lumineuse

La source lumineuse contenue dans ce luminaire ne doit être remplacée que par le fabricant ou son agent de maintenance ou une personne de qualification équivalente.
Ce produit contient une source lumineuse de la classe d'efficacité énergétique D.

Entretien

⚠ Mettre le produit hors tension et laisser refroidir.
Nettoyer régulièrement, la partie extérieure seulement, avec un chiffon légèrement humidifié (à l'eau).
Ne pas nettoyer au nettoyeur haute pression.
Les ouvertures de ventilation et d'évacuation doivent rester libres.
Les facteurs suivants peuvent avoir des effets indésirables sur le produit : Environnement acide, forte teneur en sel dans l'air, nettoyants, engrais, sel de voirie, produits chimiques.

Montage

⚠ Mettre l'alimentation/le câble de raccordement hors tension !
Utiliser uniquement les accessoires décrits.
Maintenir une distance suffisante par rapport aux matériaux inflammables.
Assurer une ventilation suffisante.
⚠ Respecter les réglementations d'installation locales pour les zones extérieures.
Ne pas sceller le produit vous-même (par ex. avec du silicone).
Montage comme indiqué sur l'illustration.
Ancrer fermement le pot d'encastrement.

Raccordement électrique
⏚ - Classe de protection I (1) - Branchement avec câble de terre.
Passer le câble de raccordement avec l'isolation complète de 15 mm minimum dans le boîtier.
Placer des embouts adaptés sur les fils souples !
Passer le câble de raccordement dans le serre-câble.

Conducteur extérieur	→ Borne L
Conducteur neutre	→ Borne N
Câble de terre	→ Borne de terre

Serrer le presse-étoupe avec un outil.

Câblage continu
Un maximum de 100 luminaires peut être câblé en traversant sur un disjoncteur de type B16.
Pour le câblage en continu, utiliser un deuxième presse-étoupe.

⚠ Vérifier le bon maintien et le bon fonctionnement !

ES Manual de instrucciones

Luminaria empotrable de pared
1012736 ...37
¡Leer atentamente las instrucciones y guardarlas!
⚠ Instrucciones de seguridad para instalación y funcionamiento
¡En caso de omisión, subyace peligro de quemaduras, incendio y lesiones mortales!
Ni modificar ni transformar el producto.
En caso de sospechar mal funcionamiento, daños o deterioro, poner fuera de servicio y avisar al distribuidor o a un técnico electricista.
Otras instrucciones de seguridad = ⚠

Utilización acorde a lo previsto
Luminaria empotrada de pared para la instalación fija en superficies planas.
Operar exclusivamente sobre superficies normales o no inflamables.
No exponer a fuerte esfuerzo mecánico ni a gran suciedad.
Instálelo y utilícelo únicamente de acuerdo con la clase de protección IP especificada.
IP65: Protección contra la penetración de polvo - Protección contra chorros de agua procedentes de todas las direcciones.

Fuente luminosa
El foco luminoso de esta lámpara solo debe ser sustituido por el fabricante o un técnico autorizado por este o por una persona igualmente cualificada.
Este producto contiene una fuente de luz con la clase de eficiencia energética D.

Cuidados
⚠ Desconectar tensión del producto y esperar a que se enfríe.
Limpiar regularmente solo el exterior con un paño húmedo (agua).
No limpiar con limpiador de alta presión.
Deben mantenerse libres los orificios de ventilación y de salida.
Las siguientes influencias pueden perjudicar el producto: Entorno ácido, alto contenido de sal en el aire, detergentes, abonos, sales para carreteras, productos químicos.

Montaje
⚠ ¡Desconectar la tensión de la alimentación de corriente/del cable de conexión!
Utilizar exclusivamente el accesorio descrito.
Respetar una distancia suficiente respecto de materiales inflamables.
Garantizar suficiente ventilación.
⚠ En caso de exteriores deben respetarse las normativas de instalación locales.
No sellar el producto por iniciativa propia (p. ej. con silicona).
Montar tal y como indica la ilustración.
Anclar fijamente la caja de instalación.

Conexión eléctrica
⏚ - Clase de protección I (1) - Conexión con toma de tierra.
Introducir el cable de conexión con aislamiento integral como mínimo 15 mm en la carcasa.
¡Dotar los hilos flexibles con punteras terminales adecuadas!
Tender el cable de conexión a través de la abrazadera de retención.

Conductor externo	→ borne L
Conductor neutro	→ borne N
Toma de tierra	→ borne de toma de tierra

Asegurar con la herramienta la conexión de cables.

Cableado transversal
Un interruptor automático de tipo B16 permite cablear un máximo de 100 dispositivos de iluminación.
Utilizar segunda conexión de cables para el cableado continuo.

⚠ ¡Revisar el buen soporte y correcto funcionamiento!

IT Istruzioni per l'uso

Incasso da parete
1012736 ...37
Leggere e conservare attentamente le istruzioni!
⚠ Avvertenze di sicurezza per installazione ed esercizio
In caso di mancata osservanza sussiste il rischio di morte, combustione e incendio!
Non alterare né modificare il prodotto.
In caso di sospetto di malfunzionamento o danneggiamento, mettere fuori servizio e contattare il rivenditore o un elettricista.
Altre avvertenze di sicurezza = ⚠

Utilizzo conforme
Lampada da incasso a parete per montaggio fisso su superficie piana.
Azionare soltanto su superfici normali o non infiammabili.
Non esporre a forti sollecitazioni meccaniche o a sporcizia intensa.
Installare e utilizzare solo in conformità alla classe di protezione IP specificata.
IP65: Protezione contro la penetrazione di polvere - Protezione contro getti d'acqua da tutte le direzioni.

Sorgente luminosa
La sorgente luminosa di questa lampada può essere sostituita esclusivamente dal produttore, da un tecnico da lui incaricato o da una persona qualificata equiparabile.
Questo prodotto contiene una sorgente luminosa con classe di efficienza energetica D.

Cura
⚠ Scollegare il prodotto e farlo raffreddare.
Pulire solo esternamente a intervalli regolari con un panno leggermente imbibito di acqua.
Non pulire con idropulitrice.
Le aperture di aerazione e scarico aria devono rimanere libere.
Le seguenti condizioni potrebbero avere effetti indesiderati sul prodotto: Ambiente acido, elevato contenuto di sali nell'aria, detergenti, concimi, sale antigelo, sostanze chimiche.

Montaggio
⚠ Eliminare l'alimentazione elettrica / scollegare il cavo di collegamento.
Usare solo gli accessori descritti.
Mantenere una distanza sufficiente dai materiali infiammabili.
Garantire una sufficiente aerazione.
⚠ Rispettare le direttive per l'installazione locale in ambienti esterni.
Non sigillare il prodotto autonomamente (ad es. con silicone).
Montare come illustrato in figura.
Ancorare saldamente la scatola da incasso.

Collegamento elettrico
⏚ - Classe di protezione I (1) - collegamento con cavo di terra.
Introdurre nell'alloggiamento almeno 15 mm di cavo di collegamento con isolamento completo.
Utilizzare puntalini adeguati sulle estremità dei cavi elettrici!
Far passare il cavo di collegamento attraverso il serracavo.

Cavo esterno	→ Morsetto L
Cavo neutro	→ Morsetto N
Cavo di terra	→ Morsetto di terra

Bloccare il raccordo per cavi con l'utensile.

Cablaggio passante
È possibile collegare un massimo di 100 lampade a un interruttore automatico di tipo B16.
Per il cablaggio, usare un secondo raccordo per cavi.

⚠ Controllare la tenuta sicura e il funzionamento corretto!

NL Gebruiksaanwijzing

Wandinbouwarmatuur
1012736 ...37
Handleiding zorgvuldig lezen en bewaren!
⚠ Veiligheidsinstructies voor installatie en gebruik
Niet-naleving kan levens-, verbrandings- en brandgevaar tot gevolg hebben!
Product niet wijzigen of aanpassen.
Bij het vermoeden van een defect of beschadiging niet meer gebruiken en contact opnemen met verkooppunt of elektricien.
Overige veiligheidsinstructies = ⚠

Beoogd gebruik
Wandinbouwlamp voor vaste montage op een plat oppervlak.
Alleen op normaal of niet-ontvlambare oppervlakken toepassen.
Niet blootstellen aan hoge mechanische belastingen of sterke vervuiling.
Installeer en gebruik alleen in overeenstemming met de opgegeven IP-beschermingsklasse.
IP65: Bescherming tegen het indringen van stof - Bescherming tegen straalwater uit alle richtingen.

Lichtbron
De lichtbron van deze lamp mag alleen door de fabrikant of een door hem geautoriseerde service-technicus of een vergelijkbaar geschoolde persoon worden vervangen.
Dit product bevat een lichtbron van energie-efficiëntieklasse D.

Verzorging
⚠ Product spanningsvrij maken en laten afkoelen.
Regelmatig met iets vochtige (water) doek alleen aan de buitenkant reinigen.
Niet met hogedrukreiniger reinigen.
Ventilatie- en afvoergaten moeten vrij blijven.
De volgende factoren kunnen ongewenste effecten op het product hebben: zure omgeving, hoog zoutgehalte in de lucht, reinigingsmiddelen, meststoffen, strooizout, chemicaliën

Montage
⚠ Stroomtoevoer / aansluitkabel spanningsvrij maken!
Uitsluitend de beschreven accessoires gebruiken.
Voldoende afstand tot brandbare materialen houden.
Voor voldoende ventilatie zorgen.
⚠ Lokale installatievoorschriften voor buiten in acht nemen.
Product niet zelf afdichten (bijv. met silicone).
Monteren zoals op de afbeelding is weergegeven.
Inbouwpot stevig verankeren.

Elektrische Ansluiting
⏚ - Veiligheidsklasse I (1) - aansluiting met aardedraad.
De volledig geïsoleerde aansluitkabel min. 15 mm in de behuizing steken.
Flexibele draden voorzien van geschikte adereindhulzen!
Aansluitkabel door de trekontlasting steken.

Fasedraad	→ Klem L
Nuldraad	→ Klem N
Aardedraad	→ Aardklem

Kabelschroefverbinding met gereedschap vastdraaien.

Doorvoerbedrading
Er mogen maximaal 100 lampen worden doorverbonden met een leidingbeveiligingsschakelaar van het type B16.
Om door te verbinden tweede kabelschroefverbinding gebruiken.

⚠ Controleren op stevige bevestiging en correcte werking!

DA Driftsvejledning

Indbygningsspot til væg
1012736 ...37
Læs vejledningen grundigt og opbevar den!
⚠ Sikkerhedshenvisninger vedrørende installation og brug
Manglende overholdelse kan resultere i livsfare, forbrændinger og brand!
Der må ikke foretages ændringer eller modifikationer af produktet.
Ved mistanke om fejlfunktion eller beskadigelse skal produktet tages ud af drift. Kontakt så forhandleren eller en el-installatør.
Yderligere sikkerhedshenvisninger = ⚠

Tilsigtet anvendelse
Indbygget væglampe til fast installation på plan overflade.
Må kun anvendes på normalt eller ikke antændelige flader.
Må ikke udsættes for kraftige mekaniske belastninger eller stærk forurening.
Installer og betjen kun i overensstemmelse med den angivne IP-beskyttelsesklasse.
IP65: Beskyttelse mod indtrængning av støv - Beskyttelse mod strålevand fra alle retninger.

Lyskilde
Denne lampes lyskilde må kun erstattes af producenten eller af en af ham bestilt servicetekniker eller en lignende kvalificeret person.
Dette produkt indeholder en lyskilde med energimærkningsklassen D.

Pleje
⚠ Afbryd spændingsforsyningen til produktet og lad den køle af.
Rens regelmæssigt og kun på ydersiden med en let fugtet klud (vand).
Må ikke renses med højtryksrenser.
Ventilations- og udluftningsåbninger skal være frie.

Følgende indflydelser kan påvirke produktet på uønsket måde: Surt miljø, højt saltindhold i luften, rengøringsmidler, gødning, vejsalt, kemikalier.

Montage
⚠ Strømforsyningen / tilslutningsledningen skal gøres spændingsfrit!
Anvend kun det beskrevne tilbehør.
Hold tilstrækkelig afstand til brændbare materialer.
Sørg for tilstrækkelig ventilation.
⚠ Overhold de lokale installationsbestemmelser for udendørsarealer.
Man må ikke selv tætne produktet (f. eks. med silikone).
Monteres som vist på billedet.
Forankr indbygningsdåsen.

Elektrisk forbindelse
⏚ - Beskyttelsesklasse I (1) - tilslutning med beskyttelsesleder.
Tilslutningsledningen føres med fuldstændig isolering mindst 15 mm ind i armaturhuset.
Fleksible kabler skal forsynes med egnede kabelendemuffer!
Før tilslutningeledningen gennem trækaflastningen.

Yderleder	→ Klemme L
Neutralleder	→ Klemme N
Beskyttelsesleder	→ Jordklemme

Sikr kabelforskruningen med værktøj.

Gennemgående ledningsføring
Man må maksimalt slutte 100 lyskilder til en B16-sikring
Til forbindelse skal der bruges en anden kabelforskruning.

⚠ Kontroller med hensyn til sikker fastgøring og korrekt funktion!

PL Instrukcja obsługi

Lampa ścienna i sufitowa
1012736 ...37
Instrukcję należy dokładnie przeczytać i ją zachować!
⚠ Zasady bezpiecznej instalacji i eksploatacji
Brak przestrzegania zasad może powodować zagrożenie życia, prowadzić do powstania poparzeń i pożaru!
Nie wolno dokonywać zmian ani modyfikacji produktu.
W przypadku podejrzenia wadliwego działania lub uszkodzenia wyłączyć i skontaktować się ze sprzedawcą lub uprawnionym elektrykiem.
Dalsze zasady bezpieczeństwa = ⚠

Użytkowanie zgodnie z przeznaczeniem
Wpuszczana lampa ścienna do stałego montażu na płaskiej powierzchni.
Używać wyłącznie na normalnie palnych lub niepalnych powierzchniach.
Nie poddawać silnym obciążeniom mechanicznym ani nie narażać na mocne zabrudzenie.
Instalować i obsługiwać wyłącznie zgodnie z określonym stopniem ochrony IP.
IP65: Całkowita ochrona przed kurzem - Ochrona przed strumieniami wody ze wszystkich kierunków.

Źródło światła
Źródło światła tej lampy może zostać wymienione jedynie przez zleconego przez Państwa technika serwisowego lub przez osobę z porównywalnymi kwalifikacjami.
Ten produkt zawiera źródło światła o klasie efektywności energetycznej D.

Dbałość
⚠ Odłączyć produkt od napięcia i pozostawić do ostygnięcia.
Czyścić regularnie tylko z zewnątrz przy użyciu lekko zwilżonego (wodą) ręcznika.
Nie czyścić przy użyciu myjki wysokociśnieniowej.
Otwory wentylacyjne i odpływowe muszą pozostać odkryte.
Poniższe okoliczności mogą w niepożądany sposób wpływać na produkt: środowisko kwaśne, wysoka zawartość soli w powietrzu, środki czystości, nawozy, sól drogowa, chemikalia.

Montaż
⚠ Należy odłączyć zasilanie / przewód przyłączeniowy od napięcia!
Korzystać wyłącznie z opisanych akcesoriów.
Zachować odpowiedni odstęp od materiałów palnych.
Zapewnić odpowiednia wentylację.
⚠ Należy przestrzegać lokalnych przepisów dotyczących instalacji na zewnątrz budynku.
Nie uszczelniać własnoręcznie produktu (np. silikonem).
Montować zgodnie z rysunkiem.
Puszke montazowa zamocowac na stale.

Przyłączenie elektryczne
⏚ - Klasa ochronności I (1) - podłączenie przy pomocy przewodu ochronnego.
Wprowadzić przewód przyłączeniowy z całkowitą izolacją min. 15 mm do obudowy.
Elastyczne zyly zabezpieczyc przy pomocy odpowiednich koncówek!
Wprowadzić przewód przyłączeniowy przez uchwyt kablowy.

Przewód zewnetrzny	→ zacisk L
Przewód neutralny	→ zacisk N
Przewód ochronny	→ zacisk uziemiajacy

Zamocowac dlawik kabla przy pomocy narzedzia.

Okablowanie przelotowe
Do jednego przełącznika nadmiarowo-prądowego typu B16 wolno podłączać przelotowo maksymalnie 100 lamp(y).
W celu podłączenia kilku opraw użyć drugiego dławika kabla.

⚠ Sprawdź bezpieczne mocowanie i prawidłowe działanie!

RU Инструкция по эксплуатации

Встраиваемый настенный светильник
1012736 ...37
Внимательно прочитать и сохранить инструкцию!
⚠ Указания по безопасности при установке и эксплуатаци
Несоблюдение указаний может представлять угрозу для жизни, создавать угрозу ожогов и пожара!
Не выполнять изменений или модификаций в продукте.
При подозрении на неправильное функционирование или повреждение выключить продукт и проконсультироваться с торговым предприятием или специалистом-электриком.
Дополнительные указания по безопасности = ⚠

Предполагаемое использование
Настенный встраиваемый светильник для стационарной установки на ровной поверхности.
Эксплуатировать только на нормальных или негорючих поверхностях.
Не подвергать сильным механическим нагрузкам или сильному загрязнению.
Устанавливайте и эксплуатируйте только в соответствии с указанным классом защиты IP.
IP65: защита от проникновения пыли - защита от водяных струй, падающих под любым углом.

Источник света
Источник света данного светильника может быть заменен только производителем, уполномоченным им сервисным техником или специалистом с соответствующей квалификацией.
Данный продукт содержит источник света класса энергоэффективности D.

Уход
⚠ Отключить питание продукта и дать ему остыть.
Регулярно чистить только снаружи слегка увлажненной (вода) салфеткой.
Не допускается чистка с помощью мойки высокого давления.
Вентиляционные и сливные отверстия должны оставаться свободными.
Следующие факторы могут оказывать неблагоприятное воздействие на продукт: Кислое окружение, высокое содержание соли в воздухе, чистящие средства, удобрения, соль против льда, химикаты.

Монтаж
⚠ Выключить электропитание / снять напряжение с соединительного кабеля.
Использовать только описанные аксессуары.
Соблюдать достаточное расстояние до горючих материалов.
Обеспечить достаточную вентиляцию.
⚠ Соблюдать местные предписания по установке на открытом воздухе.
Не герметизировать продукт собственноручно (например, силиконом).
Монтировать, как показано на рисунке.
Прочно закрепить монтажную коробку.

Электрическое подключение
⏚ - Класс защиты I (1) - подключение с защитным проводом.
Завести в корпус не менее 15 мм соединительного кабеля в полной изоляции.
Установить на гибкие провода подходящие кабельные наконечники!
Завести соединительный провод через разгрузку от натяжения.

Внешний проводка	→ клемма L
Нейтральный провод	→ клемма N
Защитный провод	→ клемма заземления

Зафиксировать кабельный ввод с помощью инструментов.

Сквозная проводка
К автоматическому выключателю типа B16 можно подключить не более 100 светильников.
Для магистрального подключения использовать второй кабельный ввод.

⚠ Проверить надежное крепление и надлежащее функционирование!

SV Bruksanvisning

Väggarmatur för inbyggnad
1012736 ...37
Läs igenom och förvara anvisningarna noggrant!
⚠ Säkerhetsinformation för installation och drift
Det finns risk för livsfarliga skador, brännskador och brand om inte anvisningarna följs!
Produkten får inte ändras eller modifieras.
Vid misstanke om fel eller skador får produkten inte användas. Kontakta återförsäljaren eller en elektriker.
Ytterligare säkerhetsinformation = ⚠

Avsedd användning
Infälld vägglampa för fast installation på en plan yta.
Använd endast på normalt eller icke antändliga ytor.
Utsätt inte för kraftig mekanisk belastning eller kraftig nedsmutsning.
Installera och använd endast i enlighet med den angivna IP-skyddsklassen.
IP65: Skydd mot inträngande damm - Spolskydd ifrån alla riktningar.

Ljuskälla
Denna lampas ljuskälla får endast bytas ut av tillverkaren eller en av denne auktoriserad servicetekniker eller en liknande kvalificerad person.
Denna produkt har en ljuskälla med energiklass D.

Skötsel
⚠ Koppla produkten spänningsfri och låt den svalna.
Rengör regelbundet med en något fuktad trasa (vatten).
Rengör inte med högtryckstvätt.
Ventilations- och avluftsöppningar får inte täckas över.
Påverkan av följande ämnen kan inverka negativt på produkten: sur miljö, hög salthalt i luften, rengöringsmedel, gödsel, vägsalt, kemikalier.

Montage
⚠ Koppla strömförsörjningen / anslutningskabeln spänningsfri!
Använd endast de tillbehör som anges.
Håll tillräckligt avstånd från brännbara material.
Se till att ventilationen är tillräcklig.
⚠ Observera lokala installationsföreskrifter för utemiljöer.
Täta inte produkten själv (t ex med silikon).
Montera enligt bilden.
Förankra inbyggnadshuset ordentligt.

Elektrisk anslutning
⏚ - Skyddsklass I (1) - Anslutning med skyddsledare.
Dra anslutningskabeln med komplett isolering minst 15 mm in i höljet.
Förse flexibla ledare med lämpliga ändhylsor!
Dra anslutningskabeln genom dragavlastningen.

Ytterledare	→ klämma L
Neutralledare	→ klämma N
Jordledare	→ Jordklämma

Säkra kabelförskruvningen med ett verktyg.

Genomgående kabeldragning
Maximalt 100 lampor får sammankopplas till en brytare av typ B16.
Använd den extra kabelförskruvningen för vidarematningen.

⚠ Kontrollera att allt sitter fast ordentlig och fungerar!

TR Kullanma kılavuzu

Duvara gömme lamba
1012736 ...37
Kılavuzu dikkatle okuyun ve saklayın!
⚠ Kurulum ve işletim için güvenlik uyarıları
Uyarılara uymama ölüm, yanma ve yangın tehlikesine yol açabilir!
Üründe değiştirme veya yeniden uyarlama işlemi yapmayın.
Hatalı çalışma şüphesinde veya bir hasar durumunda kapatın ve satıcıya veya bir elektrikçiye başvurun.
Diğer güvenlik uyarıları = ⚠

Amaca uygun kullanım
Düz yüzeylere kalıcı montaj için gömme duvar apliği.
Sadece normal veya yanıcı olmayan yüzeylerde kullanın.
Güçlü mekanik yüklere veya güçlü kirlenmeye maruz bırakmayın.
Sadece belirtilen IP koruma sınıfına uygun olarak kurun ve çalıştırın.
IP65: Tozun nüfuz etmesine karşı koruma - Her yönden gelen püskürtme suyuna karşı koruma.

Işık kaynağı
Bu lambanın ışık kaynağı, sadece üretici veya üretici tarafından görevlendirilen bir teknik servis elemanı veya benzer yetkiye sahip bir kişi tarafından değiştirilebilir.
Bu ürün, D enerji verimlilik sınıfına ait bir ışık kaynağına sahiptir.

Bakım
⚠ Ürünü gerilimsiz hale getirin ve soğumaya bırakın.
Sadece hafifçe ıslatılmış (su ile) bir bezle düzenli olarak temizleyin.
Yüksek basınçlı temizleyici ile temizlemeyiniz.
Havalandırma ve drenaj açıklıkları serbest kalmalıdır.
Aşağıdaki faktörler ürün üzerinde olumsuz etkilere neden olabilir: Asitli ortam, havadaki yüksek tuz içeriği, deterjanlar, gübre, serpme tuz, kimyasallar.

Montaj
⚠ Güç kaynağını / bağlantı hattını gerilimsiz hale getirin.
Sadece açıklanan aksesuarları kullanın.
Yanıcı malzemelere yeterli mesafe bırakın.
Yeterli havalandırmanın olmasını sağlayın.
⚠ Dış mekânlar için yerel kurulum kurallarına uyunuz.
Ürünü kendiniz sızdırmaz hale getirmeyin (örneğin, silikon ile).
Montajı şekilde gösterildiği gibi yapın.
Yuvayı sıkıca tutturun.

Elektrik bağlantısı
⏚ - Koruma sınıfı I (1) - Koruyucu iletkenli bağlantı.
Tam yalıtımlı bağlantı kablosunu en az 15 mm olmak üzere mahfazanın içinden geçirin.
Esnek kabloları uygun kablo ucu kovanları ile donatın!
Bağlantı kablosunu gerilim önleyicinin içinden geçirin.

Dış iletken	→ Terminal L
Nötr iletken	→ Terminal N
Koruyucu iletken	→ Topraklama terminali

Vidalı kablo bağlantısını aletle sabitleyin.

İçten kablolama
B16 tipi bir devre kesiciye maksimum 100 ışık kabloyla bağlanabilir.
Kablo bağlama için ikinci vidalı kablo bağlantısını kullanın.

⚠ Güvenli tutuş ve düzgün çalışma için kontrol edin!

HU Használati utasítás

Süllyesztett fali lámpatest
1012736 ...37
Olvassa el figyelmesen és őrizze meg az utasítást!
⚠ A csatlakoztatásra és üzemeltetésre vonatkozó biztonsági utasítások
Figyelmen kívül hagyása élet-, égés- és tűzveszélyhez vezethet!
Ne változtassa meg vagy módosítsa a terméket.
Működési hiba vagy sérülés gyanúja esetén helyezze üzemen kívül, és vegye fel a kapcsolatot a kereskedővel vagy egy villamossági szakemberrel.
További biztonsági utasítások = ⚠

Rendeltetésszerű használat
Süllyeszthető fali lámpa vízszintes felületre történő rögzítéshez.
Kizárólag normál vagy nem gyúlékony felületen üzemeltesse.
Ne tegye ki erős mechanikus igénybevételnek vagy erős szennyeződésnek.
Kizárólag a megadott IP védettségi osztálynak megfelelően telepítse és üzemeltesse.
IP65: Teljes mértékben védett por ellen - Kisnyomású vízsugár ellen védett minden irányból.

Fényforrás
A lámpatest fényforrásának esetleges cseréjét kizárólag a gyártó, vagy minősített szakember végezheti el.
Ez az termék D energia-hatékonysági osztályú fényforrást tartalmaz.

Ápolás
⚠ Feszültségmentesítse a terméket, és hagyja lehűlni.
Tisztítsa meg rendszeresen kívülről enyhén nedves (vizes) törlőkendővel.
Ne tisztítsa nagy nyomású tisztítóval.
A szellőző- és lefolyónyílásokat szabadon kell hagyni.
A követező hatások nem kívánt hatással lehetnek a termékre. savas környezet, a levegő magas sótartalma, tisztítószer, műtrágya, szórósó, vegyszerek.

Összeszerelés
⚠ Feszültségmentesítse az áramellátást / csatlakozóvezetéket!
Kizárólag a leírt tartozékot használja.
Éghető anyagoktól tartson elegendő távolságot.
Biztosítsa a megfelelő szellőzést.
⚠ Vegye figyelembe a kültérre vonatkozó helyi csatlakoztatási előírásokat.
A terméket ne szigetelje saját kezűleg (pl. szilikonnal).
Az ábrán feltüntetett módon szerelje be.
Rögzítse szilárdan a beépítődobozt.

Elektromos Csatlakozás
⏚ - I (1) védelmi osztály - csatlakoztatás védővezetővel.
Vezesse a csatlakozóvezetéket megfelelő szigeteléssel legalább 15 mm hosszban a burkolatba.
Lássa el a rugalmas ereket megfelelő érvéghüvellyel!
Vezesse el a csatlakozóvezetéket a leszorítóban.

Külső vezeték	→ L kapocs
Nullavezeték	→ N kapocs
Védővezető	→ földelő kapocs

Biztosítsa a vezeték csavarkötését szerszámmal.

Átmenő vezetékezés
Egy B16 típusú kismegszakítóba legfeljebb 100 lámpatestet lehet bekötni.
Az átvezetékeléshez használjon második csavarkötést.

⚠ Ellenőrizze a biztonságos megtámasztást és az előírásszerű működést!